Юридический адрес:
117105, г. Москва, Варшавское шоссе, д. 1,
стр. 17, этаж 2, комн. 1
т/ф: +7 (495) 269-40-22
www.lasercomponents.ru

Универсальные подложки

Универсальные подложки используются для упрощения установки оптических столиков на оптические плиты и столы.
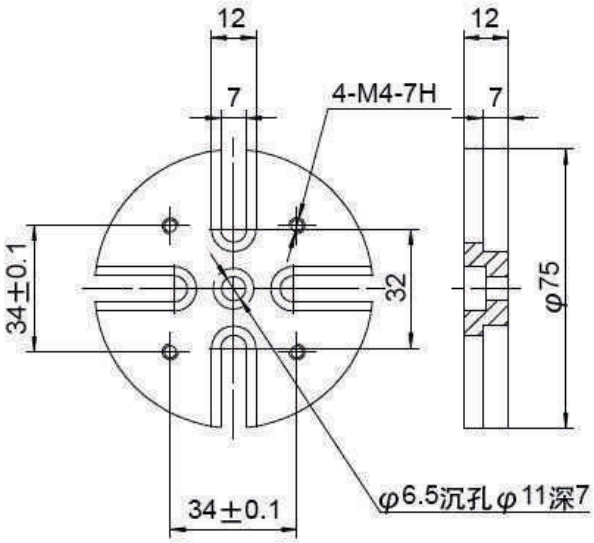
Подложка 05BP019