Юридический адрес:
117105, г. Москва, Варшавское шоссе, д. 1,
стр. 17, этаж 2, комн. 1
т/ф: +7 (495) 269-40-22
www.lasercomponents.ru

# Держатели стержней.

Держатели стержней изготавливаются с отверстием для стержней диаметром 12 мм (или 0,5 дюйма). Два опорных ребра обеспечивают фиксацию положения стержня. Положение стержня фиксируется винтом (винт входит в комплект). Держатели стержней могут крепиться к другим компонентам с помощью винтов, или непосредственно к монтажным плитам и столам с помощью адаптеров.

## Фиксатор 04PF001

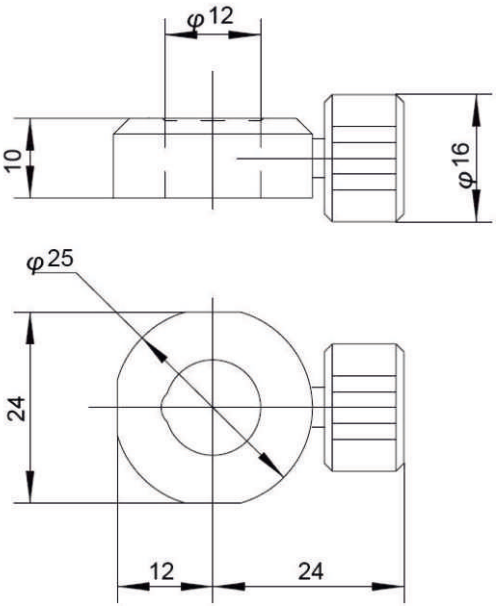


Особенности:

- Облегчает высокую повторяемость позиционирования;
- Могут быть установлены держатели серии 03OM100;
- Для стержней серии 04SP.