Юридический адрес:
117105, г. Москва, Варшавское шоссе, д. 1,
стр. 17, этаж 2, комн. 1
т/ф: +7 (495) 845-12-10
www.lasercomponents.ru

Двояковогнутые линзы GCL-0104

GCL-0104

Двояковогнутые линзы рассеивают входящий параллельный пучок лучей и имеют отрицательное фокусное расстояние. У них мнимый фокус, находящийся в точке пересечения продолжения расходящихся лучей, идущих от бесконечно удалённой точки. Таким образом изображение, получаемое с помощью этих линз, мнимое и прямое.

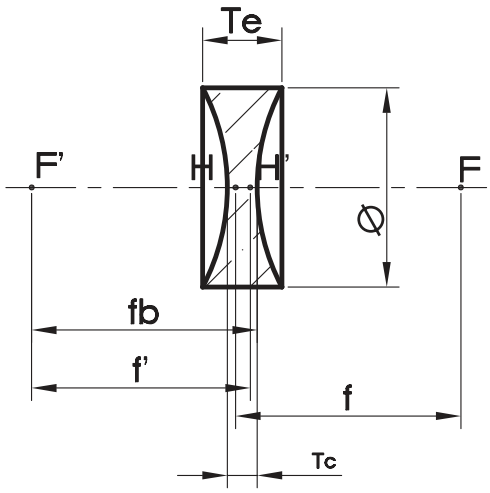

f - фокусное расстояние (сторона объекта)
f' - фокусное расстояние (сторона изображения)
fb - задний фокальный отрезок
⌀ - диаметр линзы
Tc - толщина по оси
Te - толщина кромки
F, F' - точки фокусировки
H, H' - главные точки

- Материал: H-K9L(K8) класса A, прецизионный отжиг;
- Фокусное расстояние (f'): ±2% на 587.6 нм;
- Допуск на диаметр (Ø): +0.0/-0.20;
- Толщина по оси (Tc): ±0.1;
- Центрирование: 3′;
- N: 1~5 полос;
- ΔN: 0.2~0.5 полос;
- Качество поверхности (scratch-dig): 60-40;
- Покрытие: 1/4 волны MgF_2 покрытия на 550 нм для угла падения 0°;
- Световая апертура: 90% диаметра.

Юридический адрес:
117105, г. Москва, Варшавское шоссе, д. 1,
стр. 17, этаж 2, комн. 1
т/ф: +7 (495) 845-12-10
www.lasercomponents.ru

GCL-0104XX - просветляющее покрытие MgF_2

Part №	Ø – диаметр, мм	R – радиус выпуклой поверхности, мм	f' – фокусное расстояние, мм	fb (S'f') – задний фокальный отрезок	Tc – толщина по центру, мм	Te – толщина по краю, мм	Масса, г
GCL-010401	6,0	10,5	-9,8	-10,4	2,0	2,9	1
GCL-010424	10,0	15,951	-15,1	-15,8	2,0	3,6	1
GCL-010423	10,0	31,347	-30,0	-30,7	2,0	2,8	1
GCL-010402	12,7	19,975	-19,0	-19,7	2,0	4,2	1
GCL-010403	12,7	26,592	-25,4	-26,0	2,0	3,6	1
GCL-010404	12,7	39,72	-38,1	-38,8	2,0	3,0	1
GCL-010422	20,0	31,48	-30,0	-30,8	2,7	6,0	3
GCL-010421	20,0	41,833	-40,0	-40,9	2,7	5,1	3
GCL-010420	20,0	62,476	-60,0	-61,2	2,7	4,3	3
GCL-010405	25,4	53,022	-50,8	-51,8	3,0	6,2	6
GCL-010406	25,4	78,032	-75,0	-76,3	3,0	5,1	6
GCL-010407	25,4	103,869	-100,0	-101,7	3,0	4,6	6
GCL-010408	25,4	156,126	-150,0	-150,9	3,0	4,1	6
GCL-010419	30,0	62,657	-60,0	-61,3	3,5	7,1	7
GCL-010418	30,0	186,641	-180,0	-181,1	3,5	4,7	7
GCL-010417	30,0	258,993	-250,0	-251,3	3,5	4,4	7
GCL-010416	40,0	104,055	-100,0	-101,4	4,0	7,9	19
GCL-010415	40,0	155,72	-150,0	-151,4	4,0	&6	18
GCL-010412	50,8	259,248	-250,0	-251,5	5,0	7,5	29
GCL-010413	50,8	414,87	-400,0	-401,6	5,0	6,6	29
GCL-010414	50,8	517,647	-500,0	-501,7	5,0	6,3	29

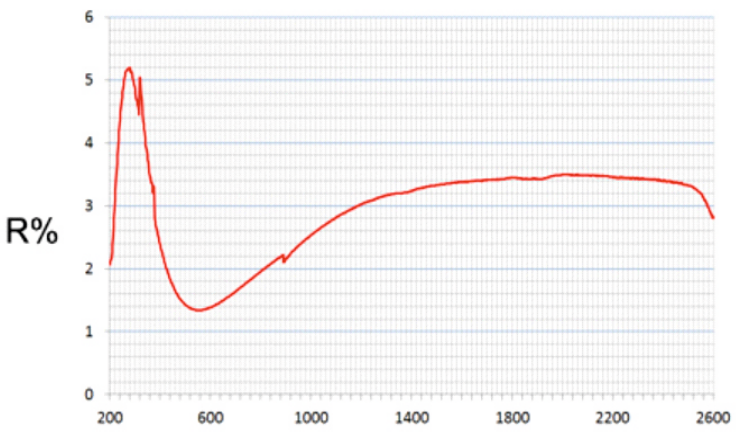

λ 200-2600nm

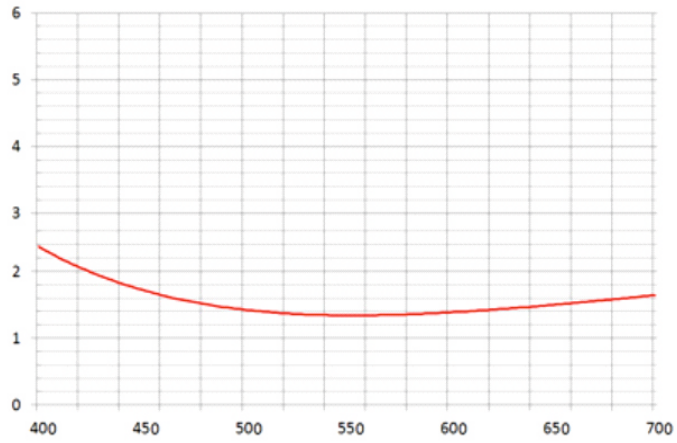

λ 400-700nm